MANI-071-03 - N687/R03 (19.05.20)

Manual de uso y de instalación

Panel radiante 750 IKP

CEILHIT SLU

Instrucciones de seguridad importantes – ADVERTENCIA

- **De acuerdo con el Reglamento (UE) 2015/1188 de la Comisión - Requisitos de diseño ecológico aplicables a los aparatos de calefacción local, este producto se define como aparato de calefacción local que debe ser regulado por un dispositivo de control externo adecuado. El dispositivo de control que no forma parte del producto de calefacción debe garantizar el cumplimiento de la normativa antes mencionada.**
- **No cubra el panel bajo ninguna circunstancia.** La inscripción "NO CUBRIR" advierte de que cualquier material que se coloque sobre el panel puede provocar un incendio. No coloque ningún mueble ni cuelgue cortinas delante del panel (véase dib. 1) y asegure una circulación libre de aire. Limpie el polvo del panel regularmente, como mínimo antes de comenzar cada temporada de calefacción. ¡No toque el panel desde la bañera o la ducha!
- El panel no puede instalarse directamente debajo de un enchufe de corriente eléctrica
- No utilice este panel cerca de una bañera, ducha o piscina.
- El panel no viene equipado con un dispositivo para controlar la temperatura ambiente. No utilice este panel en habitaciones pequeñas si estas están ocupadas por personas que no puedan permanecer en ellas sin supervisión permanente.
- Tenga cuidado de elegir el tipo adecuado de elemento de anclaje (taco), particularmente cuando se trata de placas de yeso laminado/yeso y estructuras de hormigón poroso. Si es necesario, consulte a una empresa especializada o al fabricante de anclajes - por ejemplo www.fischer.es.
- Este dispositivo puede ser usado por niños a partir de 8 años y personas que carezcan de suficientes capacidades físicas, sensoriales o mentales, o por la falta de experiencia o conocimiento siempre que sean sometidos a vigilancia o hayan sido formados para el uso de este dispositivo de una manera segura y comprendiendo los posibles peligros. Los niños no pueden jugar con este dispositivo. La limpieza y mantenimiento por parte del usuario no deben ser realizadas por los niños sin supervisión. A los niños menores de 3 años de edad se les debe impedir el acceso a la aplicación, a menos que sean supervisados constantemente.
- Los niños de 3 a 8 años de edad podrían apagar/encender el dispositivo sólo si se coloca o se instala en su posición de funcionamiento normal previsto y si están bajo vigilancia o han sido formados en el uso seguro del dispositivo y si comprenden los posibles peligros. Los niños de 3 a 8 años de edad no deben introducir la clavija en la toma, controlar o limpiar el aparato o llevar a cabo el mantenimiento que se debe hacer por el usuario.

AVISO - Algunas partes de este producto puede estar muy caliente y causar quemaduras. Se debe prestar especial atención a este hecho en presencia de niños y personas con discapacidades.

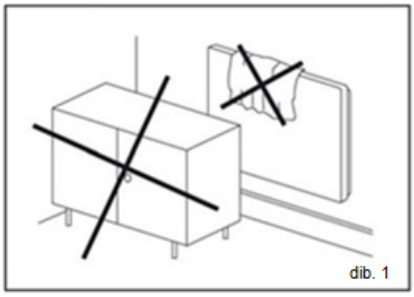
dib. 1

Instrucciones de instalación

La instalación, la conexión y la primera puesta en marcha se realizará por personas con cualificación adecuada y respetando la reglamentación de seguridad eléctrica en vigor. Los paneles están destinados a la instalación en la pared o en el techo, o - si los pies se compran y equipan - como calentadores de pie libres. Otra forma distinta de montaje debe consultarse con el fabricante.

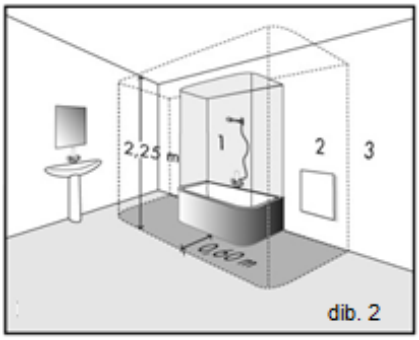

dib. 2

Instalación en el techo

- Coloque el marco de montaje en el lugar en el que el panel se va a colocar, con un lápiz, marque los orificios de acuerdo con los orificios del marco.
- Taladre e inserte los tacos en los agujeros del techo y fije el marco de montaje con los tornillos.
- Cuelgue siempre el panel mediante las cuatro ranuras de montaje
- Deslice el panel en el marco de montaje.

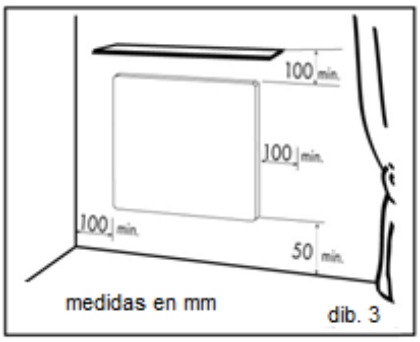

dib. 3

Instalación en la pared

- Marque los agujeros de acuerdo con la tabla, taladre los agujeros, inserte los tacos y atornillar para sobresalir aprox. 5mm (dib. 6).
- Siempre colgar el panel mediante las cuatro ranuras de montaje.
- Coloque el panel en los tornillos.

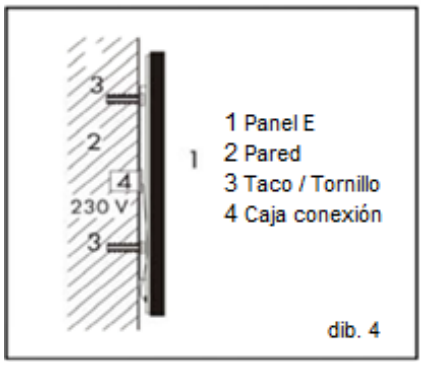

dib. 4

Instalación en espacio abierto – de pie

- Deslice el panel en los soportes de pie y colóquelo en el lugar deseado (dib. 5).

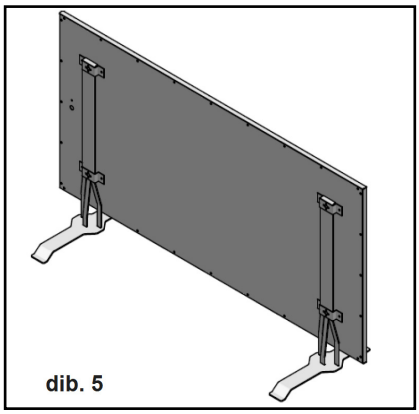
dib. 5

Distancias Mínimas

La distancia entre el borde inferior del panel y el suelo debe ser de al menos 50mm, se recomiendan 150mm. La distancia entre las partes laterales y un mueble (por ejemplo), debe ser al menos 100mm, la distancia hacia arriba de al menos 100 mm (véase dib. 3).
La instalación en los cuartos de baño debe realizarse en conformidad con la norma HD 60364-7-701:2007 y puede colocarse de acuerdo al dibujo (dib.2).

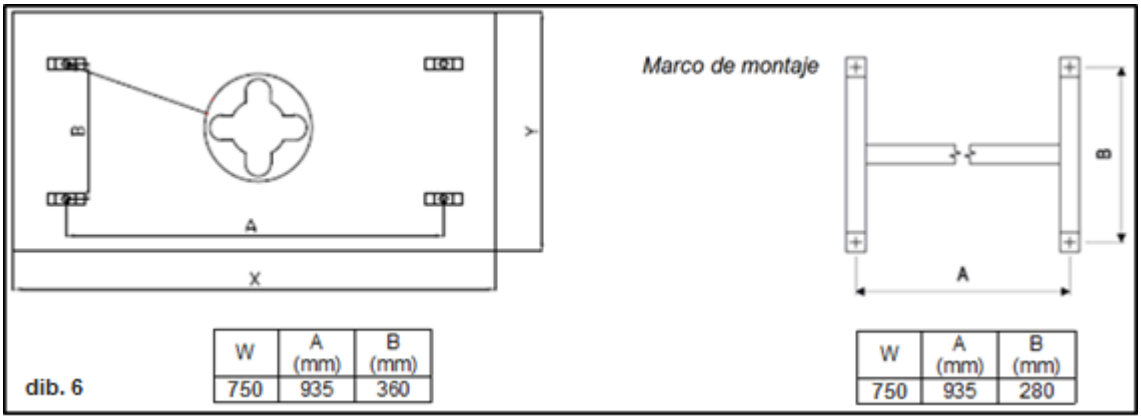

W	A (mm)	B (mm)
750	935	360

W	A (mm)	B (mm)
750	935	280

dib. 6

Instalación eléctrica

El panel está equipado con un cable de tres conductores y clavija para conexión en toma eléctrica. La longitud del cable es de 1,9m.
La extracción de la clavija y el acortamiento del cable de alimentación no suponen la pérdida de la garantía.
El cable de alimentación se conecta a una caja en la pared, véase dib. 4.
El panel no debe colocarse directamente debajo de una toma eléctrica.
El cable de alimentación debe estar equipado con un dispositivo de desconexión de la red eléctrica en el cual, la distancia entre los contactos desconectados sea de al menos 3,5mm en todos los polos.
El cable de alimentación no puede ser cambiado. Si el cable de alimentación está dañado, el aparato debe ser descartado.

Control del panel

De acuerdo con el Reglamento (UE) 2015/1188 de la Comisión - Requisitos de diseño ecológico aplicables a los aparatos de calefacción local, este producto se define como aparato de calefacción local que debe ser regulado por un dispositivo de control externo adecuado. El dispositivo de control, que no forma parte del producto de calefacción, debe estar equipado con control de temperatura interior con termostato electrónico y temporizador semanal, y al menos una de las siguientes opciones de control:

- Control de temperatura interior con detección de ventanas abiertas.
- Control a distancia
- Control con puesta en marcha adaptable

Además, el panel está equipado con un termóstato limitador, el cual asegura su funcionamiento de forma segura.

Desmontaje del panel

Antes de desmontar, desconecte el panel de la red eléctrica utilizando el interruptor bipolar. Mueva el panel hacia arriba y al lado de manera que se suelte de los tornillos. Además, el cable de alimentación debe estar desconectado de la toma de la pared.

Características técnicas

TIPO	Medidas (mm) (LxAxP)	Peso (kg)	Potencia (W)	Corriente (A)	Tensión (V) AC	Clase de protección	Cubierta
750 IKP	1192x592x30	11	750	3,3	230 V	I	IP 54

El panel puede instalarse sobre bases con clasificación europea de reacción al fuego C o D.

Condiciones de garantía

El fabricante proporciona una garantía de 24 meses a partir de la fecha de venta del producto. La garantía no cubre daños causados por el transporte, por una manipulación negligente o por un montaje no profesional. La garantía tampoco cubre cualquier intervención no profesional en el panel y el desgaste corriente del producto.

Certificado de venta: .....

Fecha de venta: ..... **Número de serie:** .....

Vendedor: .....

CEILHIT SLU

CEILHIT, S.L.U., B-08396079, Carrer de Galileu, 38 - 40
(08850 Camí Ral, GAVÀ - BARCELONA - SPAIN)
Tel.: (00 34) 93 261 11 25, Fax (00 34) 93 338 85 99
e-mail: ventas@ceilhit.es, http://www.ceilhit.es